GEA
GERGOLET AGRÍCOLA

Robustez que se siente

TOLVA AUTODESCARGABLE Farmer

ESPECIFICACIONES TÉCNICAS

	FARMER 20	FARMER 24
Capacidad:	24.000 lts.	29.000 lts.
Peso:	5.900 Kg.	6.300 Kg.
Tubo de descarga:	Ø 460 mm.	Ø 460 o Ø 500
	Camisa interior intercambiable.	
Vel. de descarga:	10.000 Kg./min.	11.000 Kg./min.
Pot. requerida:	100 hp.	120 hp.
Rodados:	23.1-30 (4)	23.1-30 o 24.5-32(4)
Lanza de tiro:	Eje delantero sobre robusto avantrén giratorio a bolitas.	
Transmisión:	Caja de mando hacia tubo de descarga y cadena doble ASA80 al sinfin horizontal.	
Sinfines:	Ambos (horizontal y de descarga) balanceados y cementados.	

Ejes: Con puntas y mazas cambiables.
Chasis: Autoportante de alta resistencia.
Descarga: Apertura hidráulica.
Fondo tolva: Apertura tipo guillotina.

OTROS:

- Cobertor de lona accionado a manivela.
- Luces reglamentarias traseras led. Reflector en descarga.
- Equipada con Balanza electrónica.
- Escalera interior y trasera rebatible antideslizante.
- Cajón de herramientas y tanque para agua
- Indicador de apertura p/descarga.
- Paragolpe rebatible. Enganche trasero.
- Punta de lanza con rótula y amortiguada.
- Pie mecánico en lanza.

DIMENSIONES

	FARMER 20	FARMER 24
A	3500	3500
B	3600	3930
C	8440	8440
D	6970	6970
E	3400	3400

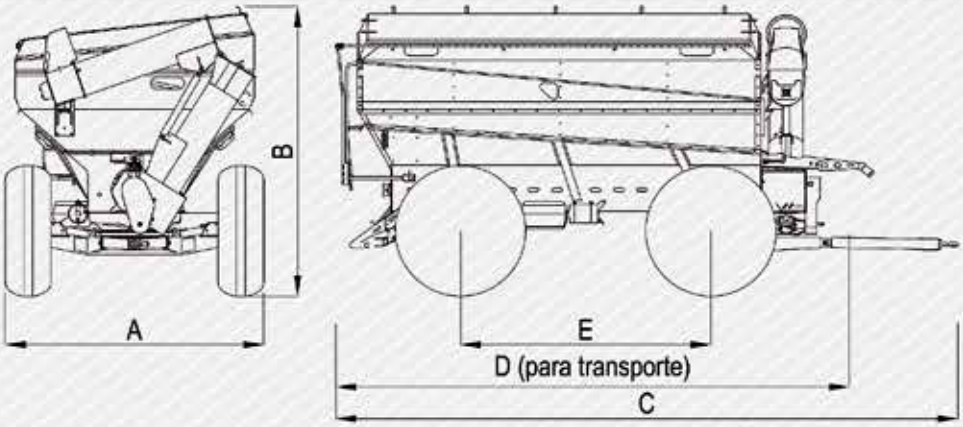

* Las imágenes no son contractuales. Las mismas se exhiben con fines Publicitarios y son meramente ilustrativas. Podrían existir diferencias entre las imágenes y las dimensiones y características reales de los productos.

Experiencia GEA

Jorge Rochicciolli

Contratista, Morteros, Córdoba

"Soy usuario de la marca desde hace muchos años y cuando apareció la tolva no dudé en comprarla. Prestamos servicios en nuestra zona y es ideal por la agilidad y rapidez en la descarga. La verdad es que fue una excelente inversión".

Dario Meneguello

Productor y Contratista, Coronel Baigorria, Cba.

"Somos usuarios del mixer GEA y apostamos por la tolva, sabíamos el respaldo de la marca y no nos equivocamos. Estamos muy conformes. Tiene un andar muy sereno a campo y mucho más maniobrable que otras que tuvimos antes".

Fabián Orlando Marteddu

Productor, San Gregorio, Santa Fe

"La tolva está muy bien dimensionada. Muy buena estabilidad en el campo. Muy buena trocha y giro, descarga silenciosa y rápida, buen despeje del suelo. La apertura rápida inferior es muy cómoda también y muy prolija en su terminación. Estamos muy satisfechos".

AUTODESCARGABLES

Las tolvas autodescargables o monotolvas son la solución ideal para acarrear los granos de la cosechadora hacia el almacenamiento en silos o hacia otros medios de transporte que trasladan los granos fuera del establecimiento. Agilizan la cosecha y hacen más eficientes todo el proceso.

ROBUSTO tren delantero oscilante.

Sinfines cementados de larga durabilidad.

Reducido radio de giro.

Tubo de descarga rápida de 500mm.
Interior con camisa de sacrificio.

Interior de tolva completamente reforzado.
Lateral opuesto a la carga con mayor elevación.

Comando de descarga inferior unificado.
Piso cambiable atornillado.