CARGADORA H104

DHM
DHM INDUSTRIA S.A

Ruta Nacional Nº9 KM 501 - Bell Ville - Cba
Teléfono: (03537) 422700
Mail: info@hanomag.com.ar
Web: www.hanomag.com.ar

Hanomag

CARGADORA	H104
Código:	1053008N
Capacidad de balde (hasta):	0.5 m^3
Dispositivo de trabajo:	Joystick
Capacidad de carga (máx):	1.000 Kg
Peso operativo:	2600 Kg
Sistema de frenos:	Patines cintas
Presión de sistema hidráulico:	16 Mpa
Motor-Marca:	Hanomag
Motor-Potencia:	33 Kw / 45 Hp
Velocidad de traslado:	20 Km/h
Caja tipo	Powershift
Rodado	12-16.5

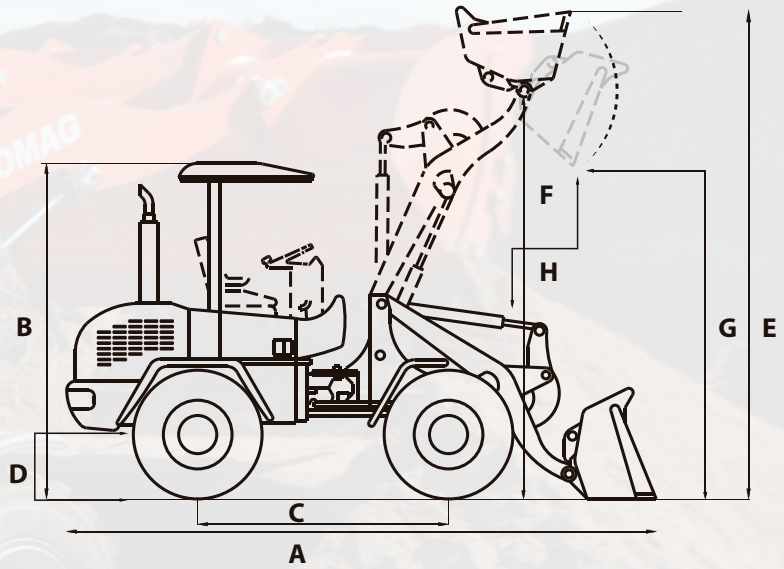

Dimensiones			
A	4295mm	B	2520mm
C	1850mm	D	230mm
E	3345mm	F	1325mm
G	2650mm		2600kg

Hanomag