MAINERO

TOLVAS MAINERO

- 5282
- 5322
- 5372
- 5422

www.mainero.com

5282-5322-5372-5422

ESPECIFICACIONES TÉCNICAS

Especificaciones /modelo		5282	5322	5372	5422
Volumen de carga (lts)		28.000 Lts	32.000 Lts	37.000 Lts	42.000 Lts
Carga máxima admisible (kg)		23.000 kg	26.000 kg	30.000 kg	32.000 kg
Tractor requerido:	Potencia:	100 HP	120 HP	135 HP	150 HP
Toma de potencia:		540 r.p.m.			
Sistema hidráulico:		Dos salidas para cilindros hidráulicos de doble efecto para tubo de descarga y apertura y cierre de guillotinas.			
(Presión mínima)		120 Kg/cm²			
(Caudal mínimo)		25 lts/min.			
Sistema eléctrico:		12 V CC.			
Sinfín vertical:	Diámetro tubo:	470 mm		510 mm	
Espesor tubo:		4,75 mm		6,35 mm	
Aporte material duro:		Periférico. Equipamiento estándar			
Visera descarga:		Regulable en altura mediante actuador eléctrico accionado por control remoto inalámbrico.			
Sinfín horizontal:	Diámetro	376 mm			
Aporte material duro:		Periférico. Equipamiento estándar			
Cumbrera de guillotinas:		Con doble función: protección de mecanismos de apertura y plataforma para caminar sobre la misma durante la limpieza interior.			
Capacidad de descarga:		15.000 L/min.		18.000 L/min.	
Tiempo descarga:		2,0 min	2,3 min	2,0 min	2,5 min
Transmisión:	Sin fín horizontal:	Cadena a rodillos de 1" en baño de aceite con visor de inspección y tensor por resorte regulable desde el exterior de su carcaza.			
Sin fín vertical:		Caja a engranajes. Relación de transmisión: 1.58 a 1			
Tolva de carga:		Compuertas inferiores para vaciado total y limpieza de la tolva. Accionamiento manual de apertura y cierre. Escalera trasera para ascenso y descenso. Peldaños internos. Lona de cobertura superior. Accionamiento manual desde nivel de piso.			
Eje de ruedas:		Cant: 2. Rodado simple. Mazas de ruedas sobre rodamientos. 10 bulones para fijación de llanta.			
Delantero:		Directriz con doble apoyo longitudinal que confiere al conjunto más robustez que los sistemas direccionales convencionales.			
Angulo de giro:		32 grados.			
Radio de giro exterior:		9 metros			
Trasero		Fijo			
Neumáticos:	Estándar:	24,5 x 32-12T		30,5 L - R 32 690	
Opcional:		600/60 - 30,5 331		35,5 L - R 32 693	
		30,5 L-R32-12T		-	-
		23.1 x 30.5-12T	-	-	-
Paragolpes traseros:		Estándar. Rebatible.			
Enganche trasero:		Estándar. Perno Ø 35mm			
Peso:		6.200 kg	6.500 kg	7.000 kg	7.600 kg
Accesorios estándar:		- Luz led de operación sobre tubo de descarga - Actuador eléctrico p/visera o garganta de tubo de descarga. - Luces led traseras de seguridad. - Caja de herramientas. - Tanque o depósito de agua. - Barra cardánica protegida - Lona de protección superior. - Manual de operador y catálogo de repuestos. - Palanca accionamiento compuerta inferior			
Accesorio opcional:		Bascula electrónica. 4 celdas de carga (ubicadas entre chasis y tolva). Monitor ubicable en cabina de tractor.			

La empresa se reserva el derecho de efectuar modificaciones en sus productos sin previo aviso.

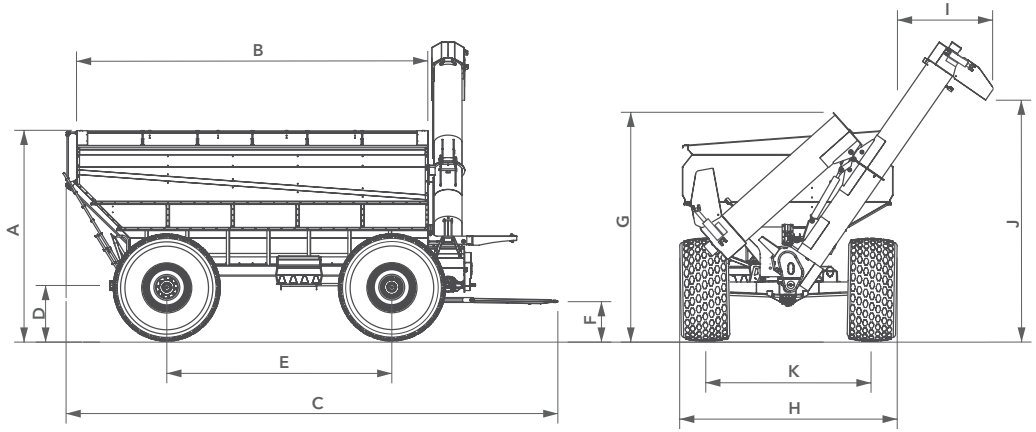

Mod/ dim	A	B	C	D	E	F	G	H	I	J	K
5282	3610	5480	8143	805	3355	545	3612	3625	2130	4150	3000
5322	3482	5480	8143	675	3355	415	3485	3880	1990	4010	3000
5372	3707	5980	8642	825	3805	565	3675	3880	1865	4185	3000
5422	3800	6480	9140	918	4155	658	3765	4000	1855	4355	3000

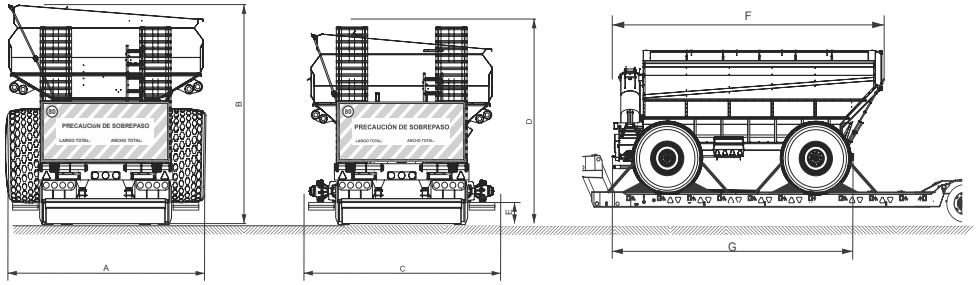

Mod/ dim	A	B	C	D	E	F	G
5282	3625	4360	3445	3927	750	6690	5750
5322	3884	4232	3884	3179	750	6643	5750
5372	3884	4457	3884	4003	750	7189	6250
5422	3925	4550	3884	4003	750	7685	6750

www.mirtuono.com

+54 (3537) 424 031
www.mainero.com
CARLOS MAINERO Y CIA. S.A.I.C.F.I.
Rivadavia 259 - (2550) Bell Ville
Córdoba - Argentina
MAINERO